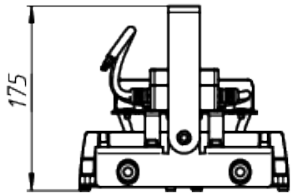

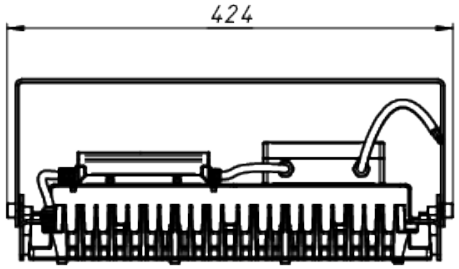

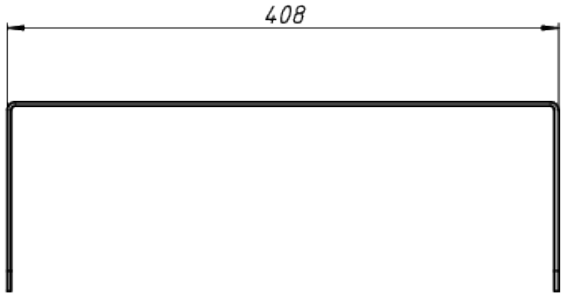

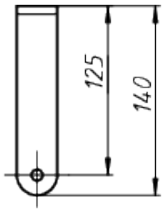

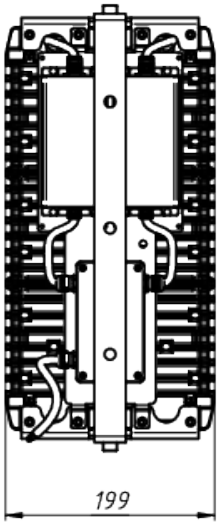

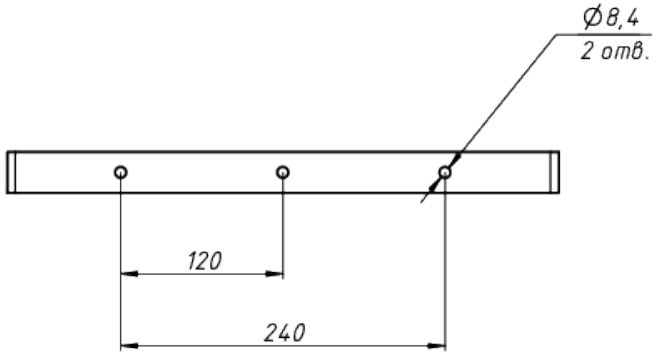

A

ЛАДЗАВОД
СВЕТОТЕХНИКИ

*Документ сгенерирован автоматически. Дата генерации: 27-07-2024

Изм.	Лист	№ докум.	Подп.	Дата	LAD LED R700-2-PC-60-750-D48-100L1 HT	Лист 1